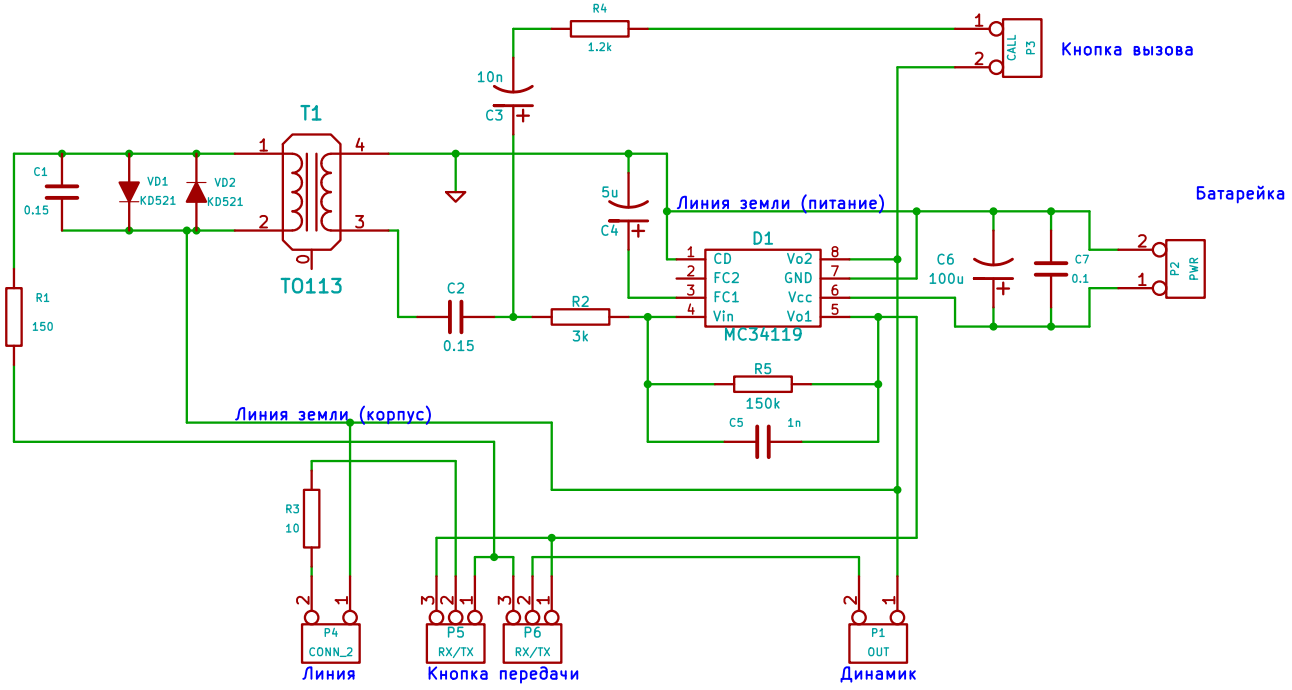

Правое положение – кнопка отпущена.
В данном состоянии режим приема.

Anisov, fixed Kovalenko 43		
File: tele.sch Sheet: /		
Title: Wired telephone		
Size: A4	*Date: 23 jul 2014*	*Rev:*
KiCad E.D.A.		Id: 1/1